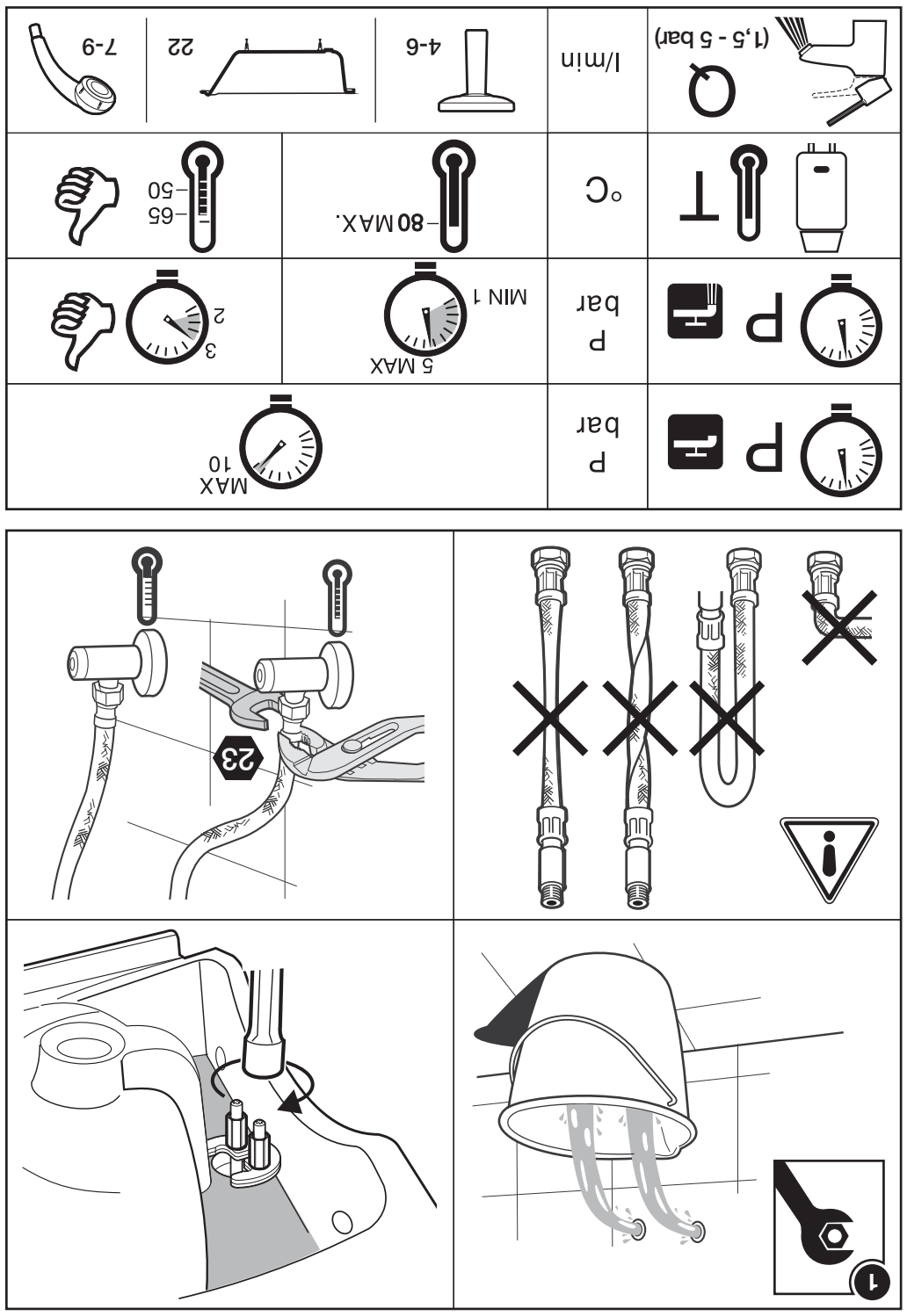

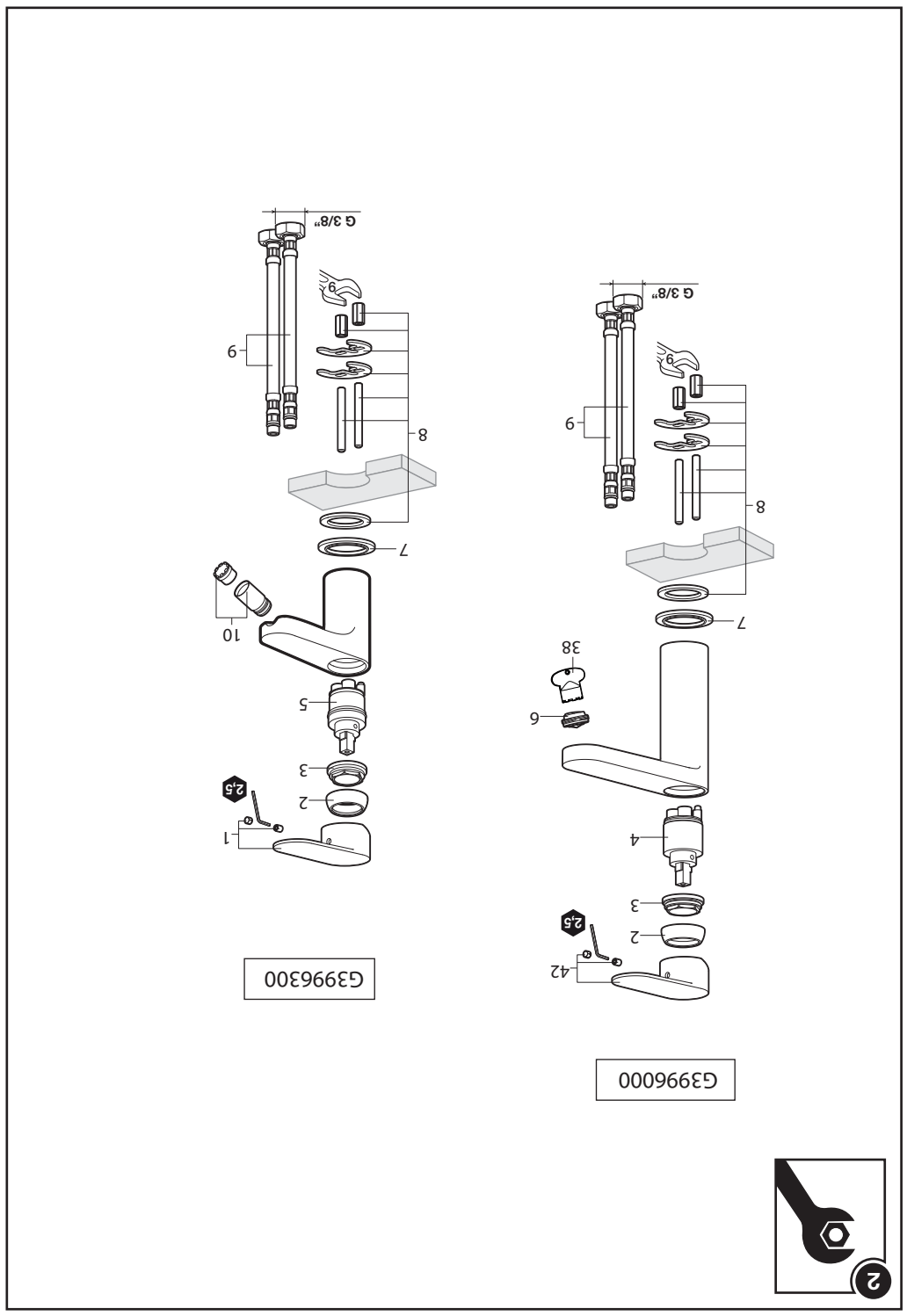

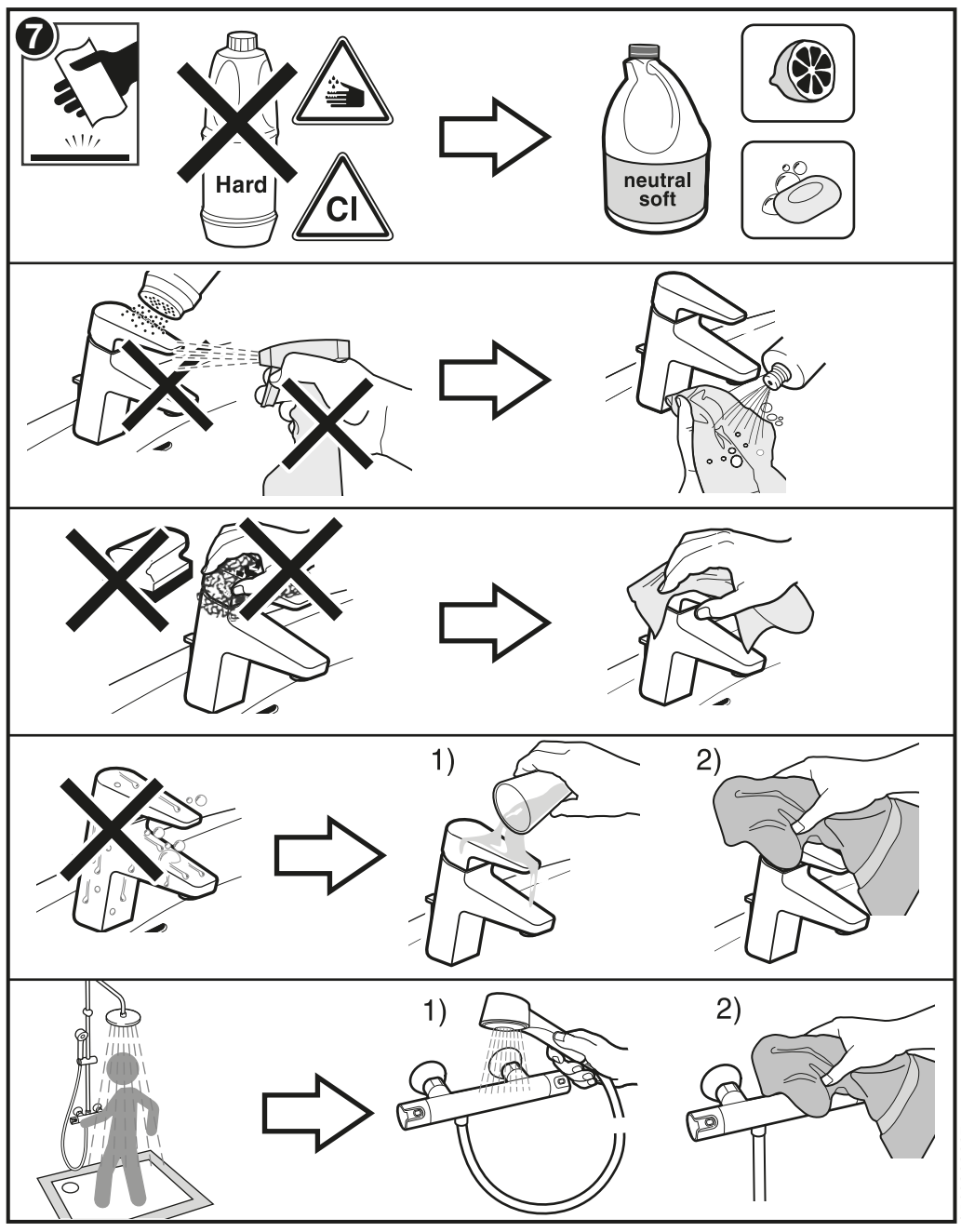

NEILA

Cerámicas GALA, S.A.
Ctra. Madrid-Irún Km. 244. Apartado 293 09080, Burgos
Tel. +34 947 474100 - Fax. +34 947 474103

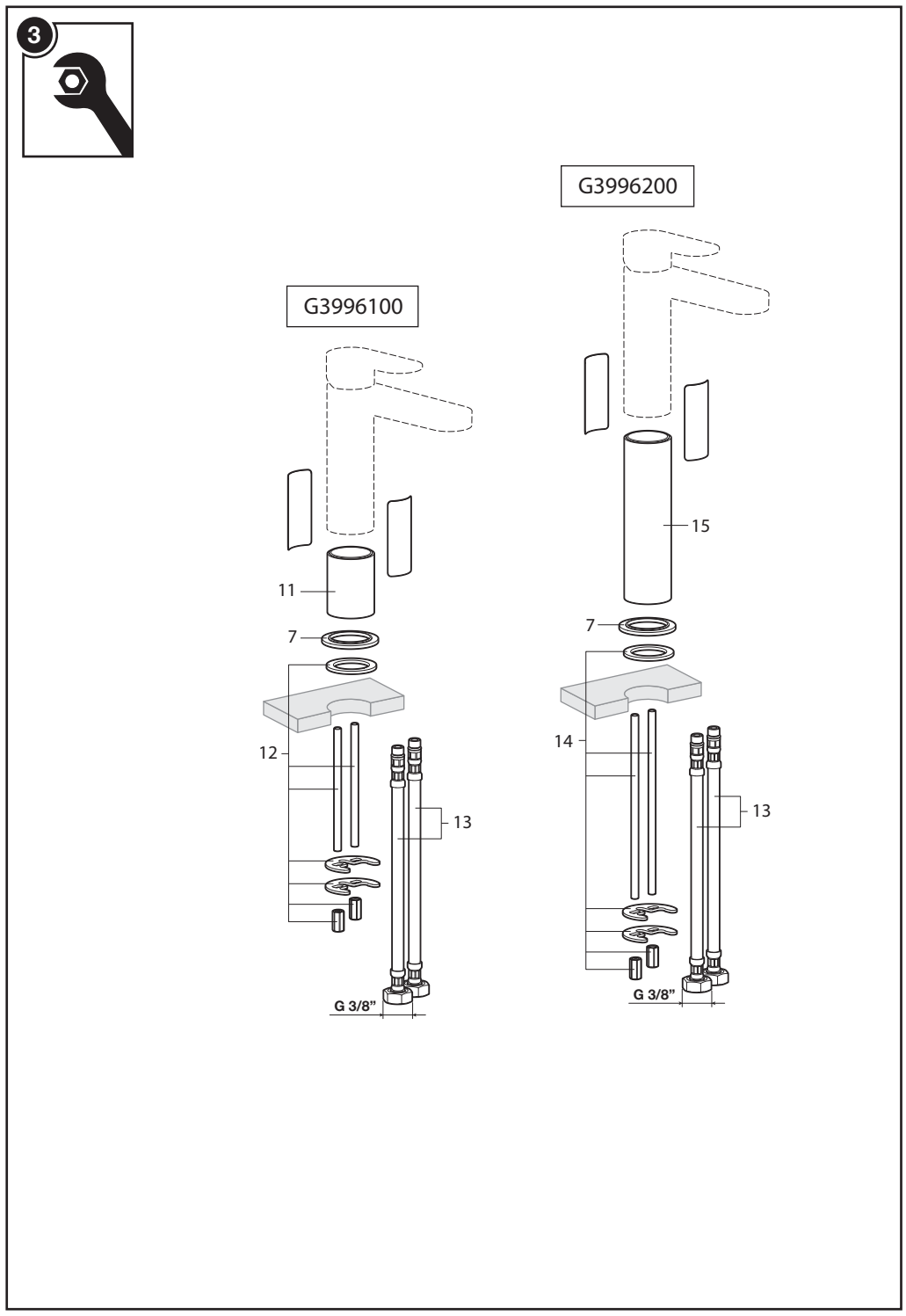

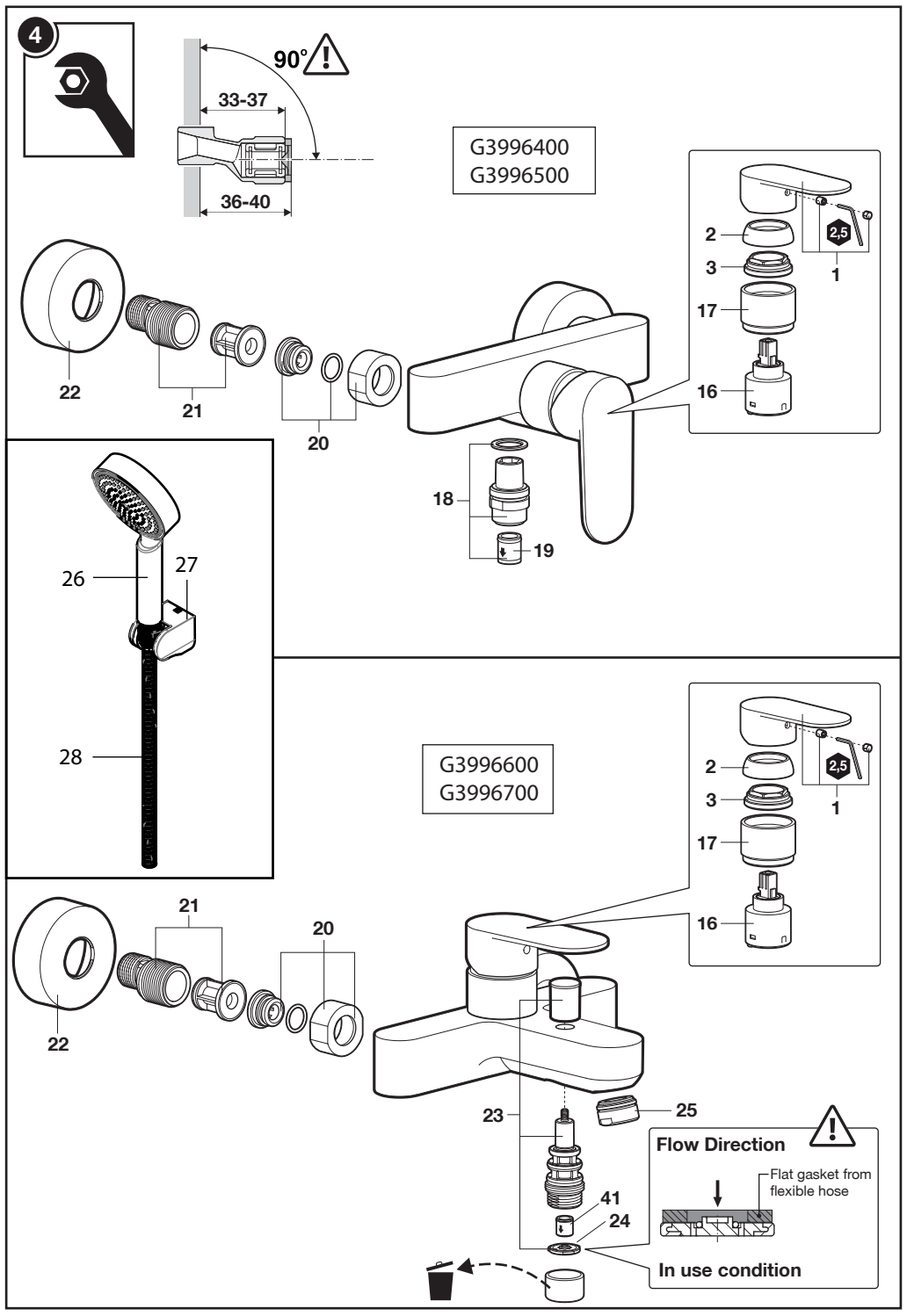

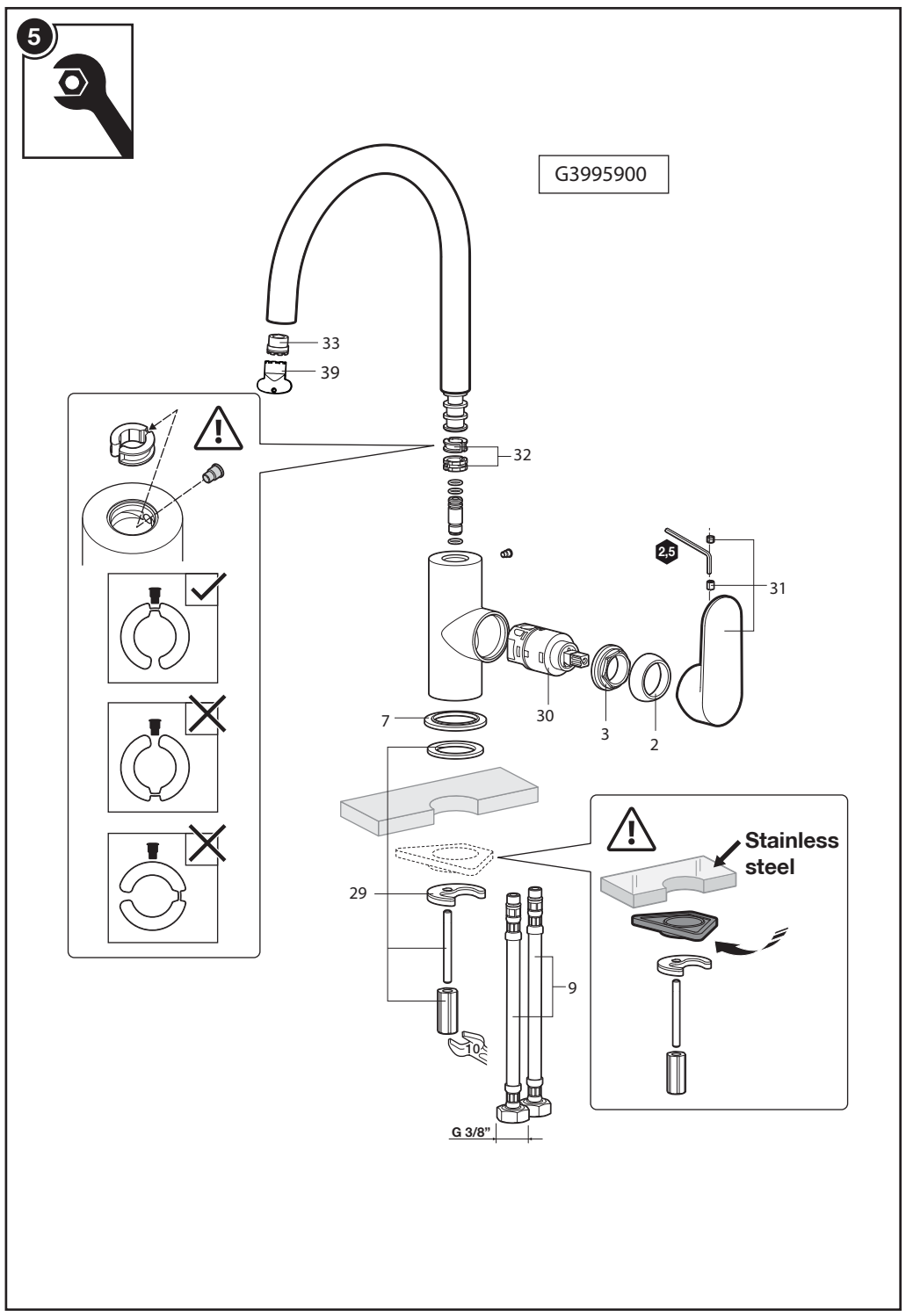

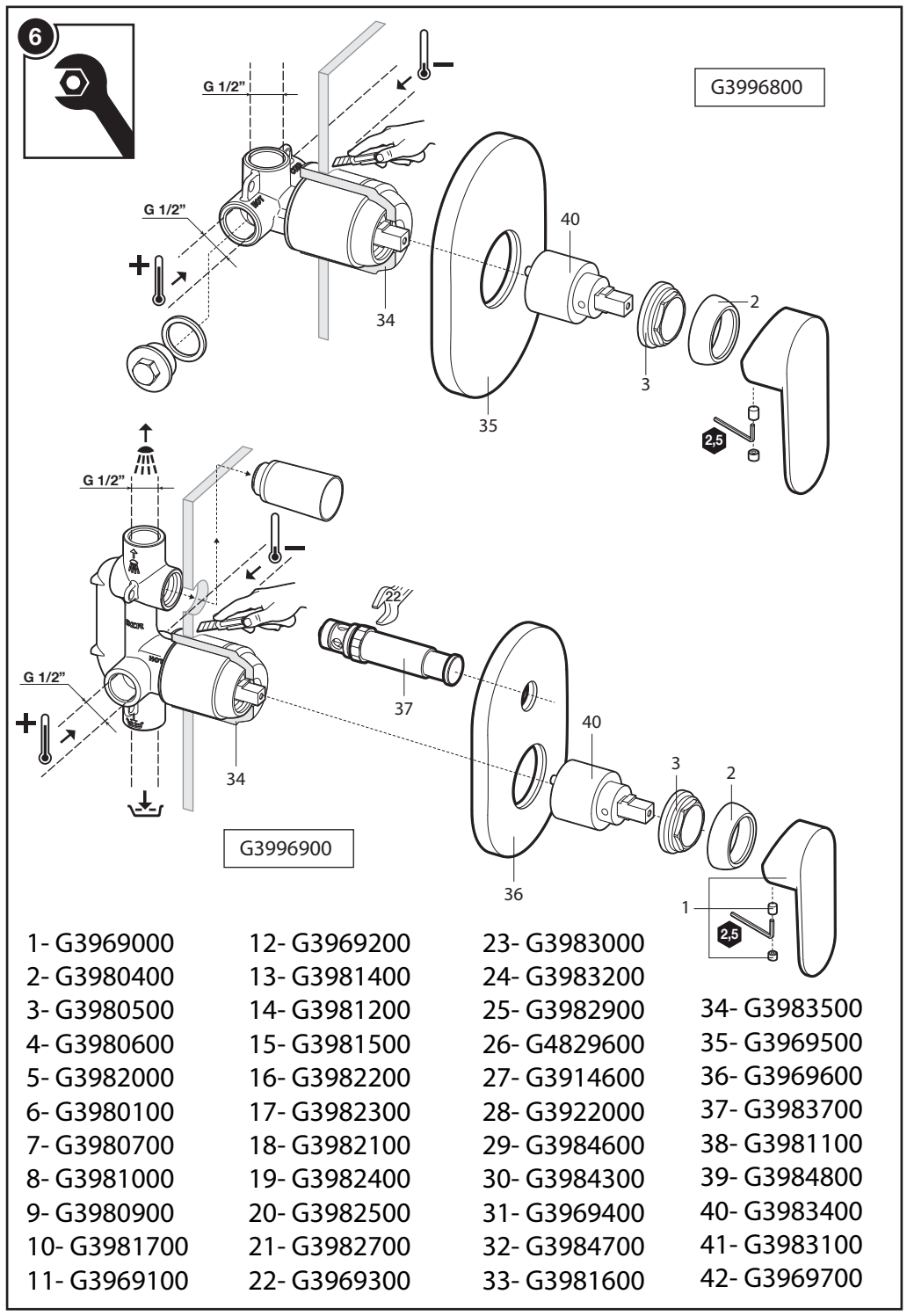

1- G3969000	12- G3969200	23- G3983000	
2- G3980400	13- G3981400	24- G3983200	
3- G3980500	14- G3981200	25- G3982900	34- G3983500
4- G3980600	15- G3981500	26- G4829600	35- G3969500
5- G3982000	16- G3982200	27- G3914600	36- G3969600
6- G3980100	17- G3982300	28- G3922000	37- G3983700
7- G3980700	18- G3982100	29- G3984600	38- G3981100
8- G3981000	19- G3982400	30- G3984300	39- G3984800
9- G3980900	20- G3982500	31- G3969400	40- G3983400
10- G3981700	21- G3982700	32- G3984700	41- G3983100
11- G3969100	22- G3969300	33- G3981600	42- G3969700